Gancio universale in alluminio a 3 regolazioni per tutti i manti di copertura in tegole e listelli di spessore variabile.

Tetto a falda con tegole

Dettaglio: gancio in alluminio GTA

VERSIONI

- gancio in lega di alluminio AW 6060 T66 e AW 6082 T6 secondo EN 755-2:2016
- bulloneria in acciaio inossidabile classe A2-70 secondo EN ISO 3506-1/2;2010

VANTAGGI

- Il gancio GTA è fornito preassemblato; non sono necessari ulteriori accessori per collegare i profili Solar.
- Elevata caricabilità grazie a una geometria ottimizzata ed a materiali altamente perfomanti.
- La rotazione a 180° dell'elemento di aggangio permette il fissaggio sia del profilo Solar-light che Solar-fish.
- Le zigrinature antiscivolamento facilitano il corretto posizionamento del gancio prima di serrare le viti.
- Il gancio GTA si adatta a ogni tipo di tegola grazie alla doppia regolazione verticale. La regolazione orizzontale della base permette il disassamento del gancio.
- La piastra di base larga con 8 fori Ø 9 mm agevola il fissaggio su qualunque tipo di supporto portante.

APPLICAZIONI

Idoneo per:
Sistema Copertua a falda con ganci
con:
- Profilo Solar-light
- Profilo Solar-fish

FUNZIONAMENTO

- Definire l'interasse dei ganci in funzione dei carichi neve e vento della zona di installazione dell'impianto.
- Individuare la posizione dei ganci in funzione della struttura portante e del layout dell'impianto.
- Sollevare la tegola e fissare la base del gancio mediante l'apposito ancoraggio determinato in funzione della tipologia e stratigrafia del supporto portante.
- Stringere i bulloni delle connessioni regolabili prima di installare i profili.

DATI TECNICI

Gancio in alluminio per tegole e listelli **GTA**

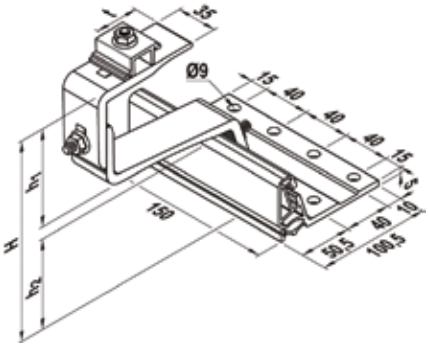

Prodotto	Art. n°	Peso W [kg]	Regolazione orizzontale t [mm]	Altezza totale H [mm]	Altezza sopra tegola h_1 [mm]	Altezza sotto tegola h_2 [mm]	Carico raccomandato a compressione F_b [kN]	Chiave di serraggio ⬡ SW	Coppia di serraggio T_{inst} [Nm]	Confezione [pz]	Codice EAN
GTA	**544233**	0,65	39÷59	130÷160	66÷85	55÷67	1,20	13	10	4	8001132066522